CENTURY 21
Харламов

Продажа дома 200м², 6 комнат, 2 этажа

20 400 000 ₽

200м² 0 6

https://www.century21.ru/nedvizhimost/balasixa-prodaza-doma-200m2-6-komnat-2-etaza

Салтыковка мкр, Балашихинский, Комсомольская ул., 22

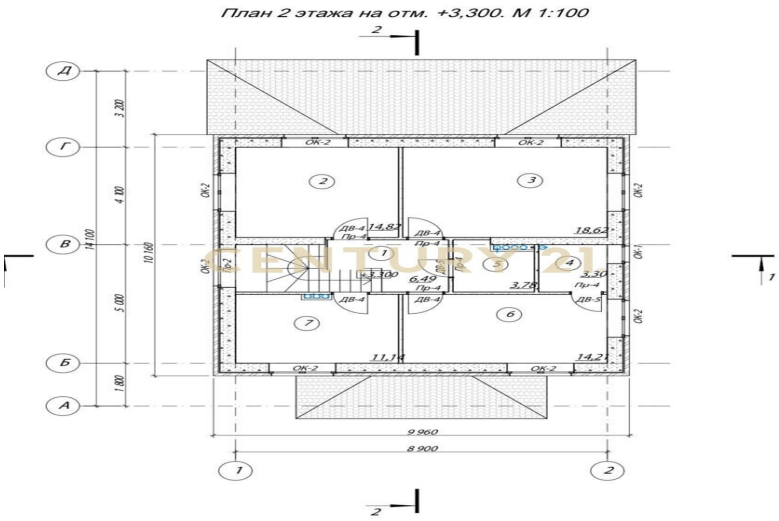

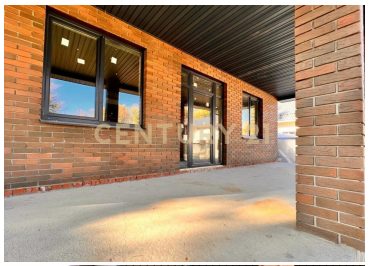

Дом мечты! Этот загородный дом - отличное место для жизни и отдыха, где вы сможете наслаждаться комфортом, природой и близостью к городу. 1-й этаж: гостиная, кухня, спальня, с/у 2-й этаж: 4 спальни, 2 с/у Дом построен из качественного стенового газобетонного блока BONOLIT D500 600x300x200, шумо- и теплоизоляция ROCWOOL ,полнотелый облицовочный кирпич с рифлёной фактурой Баварская кладка, обеспечивая надежность и долговечность. Фундамент ленточный, связан арматурой d12 A500C завода Север Сталь в 4 уровня через 500мм, стойки через 1000м, наружные стены толщина 500мм, внутренняя несущая стена 400мм, высота фундамента 1850мм,с заглублением 1400мм, монолитная плита 200мм с двойным армокаркасом, из арматуры d12 A500C завода Север С... >> https://www.century21.ru/nedvizhimost/balasixa-prodaza-doma-200m2-6-komnat-2-etaza

Харламов Андрей
Брокер/Владелец АН

+7 (906) 069-11-87
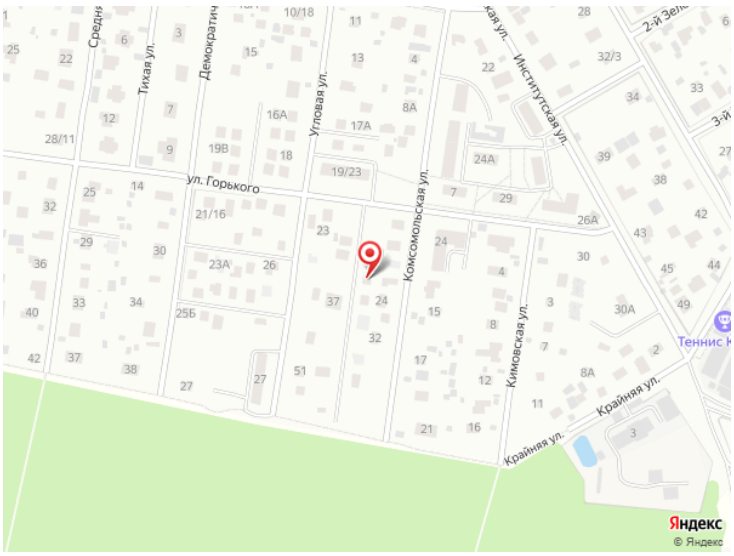
kharlamov.andrey@century21.ru